Multisensore - Professional Line

Multisensor Aerosol KNX

V3.0
EAN 4007841 079192
Art. n. 079192

Luftfeuchte | Luftdruck | Helligkeit | CO2 | Temperatur | VOC | Infektionsrisiko (0-100 %) | 5 years Herstellergarantie steinel-professional.de/garantie | KNX | CE

Descrizione del funzionamento

Il professionista per creare migliori condizioni di studio e di lavoro. Il multisensore Aerosol KNX fornisce affidabili informazioni aggiuntive al sistema di gestione di edifici come la temperatura, l'umidità dell'aria, la pressione dell'aria, composti organici volatili (VOC), la percentuale di CO2 nonché la luminosità. Da tali dati esso identifica anche il potenziale rischio di infezione presente nell'aria e lo trasmette come oggetto di comunicazione per KNX. Per consentire un ambiente sano. Senza riconoscimento True Presence®.

Dati tecnici

Dimensioni (lung. x largh. x alt.)	33 x 123 x 123 mm
Con rilevatore di movimento	No
Garanzia del produttore	5 anni
Impostazioni tramite	Software ETS, Bluetooth, Bus
Con telecomando	No
VPE1, EAN	4007841079192
Esecuzione	altro
Applicazione, luogo	Interni
Applicazione, locale	aula, auditorium, ufficio singolo, aree di soggiorno, camere di servizio, sala conferenze / sale riunioni, Interni, cucinette
colore	bianco
Colore, RAL	9003
Incl. supporto per montaggio angolare a muro	No
Luogo di montaggio	soffitto

Temperatura ambiente	0 – 40 °C
Materiale	Plastica
Allacciamento alla rete	30 V
Consumo proprio	0,5 W
Dettaglio tensione di alimentazione	KNX-bus
Con accoppiamento bus	Sì
Tecnologia, sensori	CO2, Interruttori crepuscolari, Pressione dell'aria, Umidità dell'aria, Temperatura, Composti organici volatili
Regolazione crepuscolare	2 – 1000 lx
Regolazione crepuscolare Teach	Sì
Regolazione per mantenere luce costante	No
Funzioni KNX	Rischio di infezione, Aria stantia, Comodità, CO2, Livello di luminosità, Uscita HVAC, Porta logica, Pressione dell'aria, Uscita umidità dell'aria, Funzione giorno / funzione notte,

Multisensor Aerosol KNX

V3.0
EAN 4007841 079192
Art. n. 079192

Dati tecnici

Montaggio	Incassato, Soffitto
Grado di protezione	IP20

	Punto di rugiada, Uscita temperatura, Composti organici volatili
Collegamento in rete	Sì
Collegamento in rete via	bus KNX
Corrente nominale	15 mA

Accessori

EAN 4007841 063870	Adattatore per montaggio in superficie per Multisensor

Campo di rilevamento

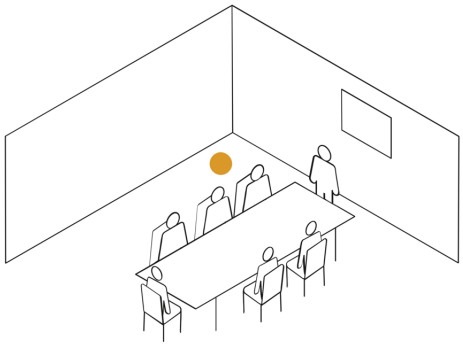
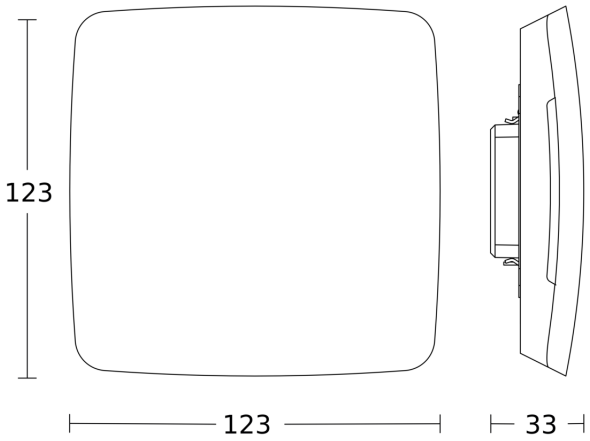
Disegno